Видеорегистратор

Camshel DVR 210

Оглавление

О данном руководстве…….……3
Предисловие ……..……...……..3
Особенности…….……..……..3
Меры предосторожности……...…….4
Рекомендации по эксплуатации литиевых аккумуляторов….……5
Схема устройства…….……7
Функции кнопок……..……....8
Подготовка устройства к работе……...9
Зарядка аккумулятора…….....10
Включение / выключение устройства…….……10
Видеосъемка……..…….10
Фотосъемка……..……..11
Просмотр……...……11
Меню настроек……..…….11
Режим парковки.....13
Запись защищенных видеофайлов…….……..13
Камера заднего вида…….….13
Режимы отображения……..…..14
USB режим……...…..14
Технические характеристики……...…14

О данном руководстве

Содержание данного руководства носит исключительно информационный характер и может изменяться без предварительного уведомления. Мы приложили все усилия, чтобы данное "Руководство пользователя" содержало точную и полную информацию о продукте, в том числе функциональные возможности, настройки, а также спецификацию продукта. Однако, в случае обнаружения ошибок и упущений, не предполагается какая-либо ответственность со стороны производителя.

Предисловие

Благодарим Вас за покупку Camshel DVR 210 – высокотехнологичного двухканального видеорегистратора с высоким качеством видеосъемки.

Перед использованием устройства, пожалуйста, внимательно ознакомьтесь с данным руководством. Мы надеемся, что наш продукт будет соответствовать всем Вашим требованиям и прослужит Вам долгое время.

Особенности

● Двухканальная запись видео

● Высокое качество записи с разрешением Full HD 1920*1088

● Широкоугольный объектив

● Цветной ЖК-дисплей 3” дюйма

● Циклическая запись с настраиваемыми параметрами

● Бесшовная запись видео

● Автоматическая запись при включении зажигания

● Запись защищенных файлов в случае столкновения или удара

● Режим мониторинга во время стоянки

● Автоматическое переключение на камеру заднего вида в процессе парковки

● Встроенный датчик-акселерометр (G-сенсор)

● Наложение информации о дате и времени на видеозапись

● Запись звука с возможностью отключения

● Встроенный детектор движения

● Поддержка micro SDHC карт памяти до 128 Гбайт

Меры предосторожности

1. Используйте устройство только по его прямому назначению. Повреждение устройства, вызванное его ненадлежащим использованием, не является гарантийным случаем.

2. Необходимо исключить длительное пребывание устройства в условиях повышенной влажности, пыли, а также воздействия прямых солнечных лучей.

3. Во избежание нарушения изоляции и возникновения короткого замыкания держите провода в стороне от горячих и подвижных частей автомобиля.

4. После выполнения операций по монтажу устройства проверьте надежность его крепления, во избежание падения устройства при движении автомобиля.

5. Не извлекайте и не вставляйте карту памяти во время работы устройства.

6. Не отвлекайтесь на работу с устройством во время движения автомобиля.

7. Производитель не несет ответственности за потерю или повреждение данных в случае повреждения устройства или карты памяти.

8. В случае возникновения неисправности, не ремонтируйте устройство самостоятельно. Вам необходимо незамедлительно выключить устройство.

Рекомендации по эксплуатации литиевых аккумуляторов

1. Для зарядки аккумуляторной батареи пользуйтесь только рекомендованным изготовителем оригинальным автомобильным адаптером питания.

2. Перед первым использованием литиевый аккумулятор необходимо полностью зарядить.

3. Для увеличения срока службы и сохранения емкости аккумулятора не подвергайте его воздействию высоких или низких температур, а также резким перепадам температур. При повышении рабочей температуры литиевого аккумулятора возможно снижение емкости, а при понижении температуры – уменьшение рабочего напряжения. Кроме того, в условиях эксплуатации при температуре ниже 5°С возможна начальная просадка напряжения.

4. Не допускайте замыкания между контактами аккумулятора.

5. Постарайтесь избегать глубокого разряда аккумулятора, так как это может значительно сократить срок службы батареи.

6. Не допускается заряд литиевого аккумулятора при температуре ниже 0°С. Не заряжайте аккумулятор, побывавший на морозе до тех пор, пока он не прогреется до положительной (по Цельсию) температуры. Оптимальная температура для заряда 15-25°С.

7. При низких температурах эффективность аккумулятора резко падает. Устройство с переохлажденным аккумулятором временно может не работать, даже если он полностью заряжен.

8. Если устройство долгое время не будет эксплуатироваться, то рекомендуется зарядить (или разрядить) аккумулятор. Оптимальные условия для длительного хранения литиевых аккумуляторов – 40-50% емкости, температура хранения - от +5°С до +20°С.

Схема устройства

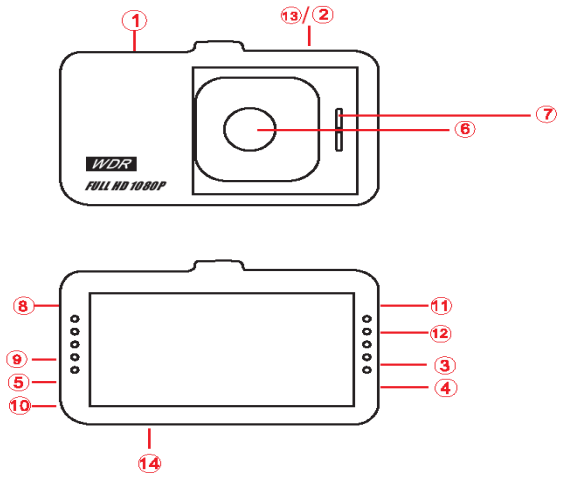

1) USB разъем
2) AV разъем
3) Кнопка SOS
4) Кнопка POWER
5) Кнопка MENU
6) Объектив камеры
7) Микрофон
8) Слот карты памяти
9) Кнопка UP
10) Кнопка DOWN
11) Кнопка OK
12) Кнопка MODE
13) Разъем HDMI
14) Кнопка RESET

Функции кнопок

Кнопка	Описание
POWER	Длительное нажатие (2-3 сек.) – включение / выключение устройства. Короткое нажатие – включение / выключение экрана.
SOS	Сохранение аварийной записи
MENU	В режиме ожидания – вход в меню настроек
UP	В режимах видео и фото – переключение режима отображения изображений с камер. В режиме просмотра – выбор предыдущего файла. Во время воспроизведения – увеличение громкости / перемотка назад. Нажатие в меню настроек – перемещение по меню вверх.
DOWN	В режиме ожидания или записи видео – включение / выключение микрофона. В режиме просмотра – выбор следующего файла. Во время воспроизведения – уменьшение громкости / перемотка вперед. В меню настроек – перемещение по меню вниз.
OK	В режиме ВИДЕО – старт / остановка записи. В режиме ФОТО – сделать фотоснимок. В режиме ПРОСМОТР – старт / остановка воспроизведения. В меню настроек - подтверждение выбора.
MODE	В режиме ожидания - переключение режимов ВИДЕОСЪЕМКА / ФОТОСЪЕМКА / ПРОСМОТР
RESET	Перезагрузка видеорегистратора, если он работает некорректно или не реагирует на нажатие кнопок

Разъем USB используется для подключения к компьютеру или зарядному устройству. При подключении к компьютеру видеорегистратор может использоваться как внешний накопитель или веб-камера.

Разъем AV – видеовыход (опционально).

Разъем HDMI – подключение дополнительной камеры.

Подготовка устройства к работе

1. Установите карту памяти в слот

Примечание:

При первом запуске рекомендуется отформатировать карту памяти.

Устанавливайте и извлекайте карту памяти только при выключенном устройстве.

Убедитесь в том, что вы правильно вставляете карту памяти. Неправильная установка может повредить, как устройство, так и саму карту.

При некорректной работе отформатируйте или замените карту памяти.

2. Установите видеорегистратор на ветровое стекло около штатного зеркала заднего вида.

3. Подсоедините автомобильное зарядное устройство к USB разъему видеорегистратора.

4. Установите камеру заднего вида в задней части автомобиля, протяните кабель камеры в переднюю часть салона и подключите к HDMI разъему видеорегистратора.

5. Подключите провода питания камеры заднего вида: красный провод к цепи питания фонарей заднего хода (+12 В), черный провод – к «массе» (- 12 В).

6. Отрегулируйте положение видеорегистратора и камеры заднего вида для обеспечения оптимального обзора.

Зарядка аккумулятора

Внимание:

Перед началом использования устройства, необходимо зарядить аккумуляторную батарею. Встроенный аккумулятор не предназначен для обеспечения длительной автономной работы устройства, он в основном служит для корректного завершения записи при отключении внешнего питания.

Для зарядки используйте автомобильное зарядное устройство или подключите видеорегистратор к компьютеру.

Включение / выключение устройства

После подачи питания от бортовой сети устройство включится и автоматически начнет запись видео. Для включения / выключения видеорегистратора вручную необходимо длительно нажать кнопку POWER (2-3 сек).

Видеосъемка

Режим записи видео включается автоматически при подключении зарядного устройства.

Запись можно включить или выключить вручную нажатием кнопки OK (в режиме ВИДЕО).

В режиме видеосъемки в левом углу экрана отображается значок видеокамеры.

При включенной записи видео начинает мигать синий индикатор, а на экране отображаться индикатор времени записи.

Фотосъемка

Убедитесь, что запись видео выключена. При необходимости остановите запись коротким нажатием кнопки OK. Нажмите кнопку MODE для включения режима ФОТО. При каждом последующем нажатии кнопки OK будет делаться фотоснимок. Во время фотосъемки старайтесь избегать сотрясения устройства.

Просмотр

Убедитесь, что запись видео выключена. При необходимости остановите запись коротким нажатием кнопки OK. Коротко дважды нажмите кнопку MODE для включения режима Просмотр. Кнопками UP, DOWN выберите файл и нажмите кнопку OK для его воспроизведения. Для удаления файлов нажмите кнопку MENU и выберите опцию удаления (Удалить один / Удалить все), подтвердите действие.

Меню настроек

Для входа в меню нажмите кнопку MENU при выключенной записи. Для перемещения по пунктам меню используйте кнопки UP и DOWN, для подтверждения выбора – кнопку OK. Для подтверждения сделанных настроек и выхода из меню еще раз нажмите кнопку MENU.

1. Разрешение видео: FHD 1920*1088 / HD 1280*720 – настройка разрешения видеозаписи фронтальной камеры. Разрешение видео задней камеры – 720*480.

2. Разрешение фото: 1280*720 / 1600*912 / 1920*1088 – настройка разрешения фото.

3. Циклическая запись: Выкл / 1 мин / 2 мин / 3 мин – настройка длительности видеофрагмента. При выключенной циклической записи запись видео будет вестись до заполнения карты памяти.

4. Баланс белого: Авто / Солнечно / Пасмурно / Вольфрам.

5. Экспозиция: от +3.0 до -3.0 – настройка экспокоррекции.

6. Обнаружение движения: Вкл / Выкл – включение/выключение детектора движения. Автоматический старт записи при изменении изображения в кадре.

7. Запись звука: Вкл / Выкл – включение/выключение записи звука при видеосъемке.

8. Режим парковки: Вкл / Выкл – мониторинг во время стоянки автомобиля.

9. Штамп даты: Вкл / Выкл – наложение на видео информации о текущей дате и времени.

10. G-сенсор: Выкл / Высокая / Средняя / Низкая – чувствительность датчика удара.

11. Сигнал кнопок: Вкл / Выкл – включение/выключение звукового сигнала кнопок.

12. Ночная съемка: Вкл / Выкл – включение/выключение функции WDR (расширенного динамического диапазона).

13. Дата / Время: ГГГГ-ММ-ДД ЧЧ:ММ:СС – настройка даты и времени.

14. Язык: выбор языка интерфейса.

15. Частота сети: 50Гц, 60Гц.

16. Отключение экрана: Выкл / 30 сек / 1мин / 2 мин.

17. Формат: Отменить / Подтвердить – форматирование карты памяти.

18. По умолчанию: Отмена / ОК – восстановление заводских настроек.

19. Версия: информация о версии ПО.

Режим парковки

Режим парковки позволяет фиксировать события во время стоянки автомобиля. После выключения зажигания устройство переходит в режим ожидания. В случае срабатывания датчика удара (G-сенсора) видеорегистратор автоматически включается, записывает защищенный от перезаписи файл и возвращается в режим ожидания.

Запись защищенных видеофайлов

Возможны 2 способа записи защищенных файлов – по нажатию кнопки и при срабатывании датчика удара. В экстренной ситуации нажмите кнопку SOS (при включенной видеозаписи), при этом текущая видеозапись будет заблокирована от перезаписи.

При обнаружении срабатывания G-сенсора (резкое ускорение, удар) устройство автоматически защитит записываемый видеофайл от перезаписи.

Камера заднего вида

При подключении питания дополнительной камеры к задним фонарям и включении задней передачи происходит автоматическое переключение на отображение изображения с камеры заднего вида.

Режимы отображения

Доступно несколько режимов отображения изображения с камер: фронтальная, задняя, 1/2 кадра фронтальная камера + 1/2 кадра задняя камера, PIP (фронтальная камера – основное изображение, задняя камера - в верхнем правом углу). Переключение режимов отображения осуществляется кнопкой UP.

USB режим

При подключении устройства к USB-порту компьютера будут доступны 3 режима.

Режим съемного диска: в этом режиме можно скопировать, удалить или воспроизвести записи на компьютере.

Режим веб-камеры: позволяет использовать устройство в качестве веб-камеры.

Режим видеосъемки: обычный режим видеорегистратора.

Технические характеристики

Матрица	1Мп, КМОП 1243
Объектив	угол обзора 140°
Дисплей	3” ЖК-дисплей
Процессор	JL5211
Разрешение видео	1920*1088, HD 1280*720
Формат видео	AVI (MJPG)
Размер фото	до 2М
Формат фото	JPEG
Формат аудио	PCM
Микрофон/динамик	Встроенные
Циклическая запись	Поддерживается
Режим парковки	Поддерживается

Камера заднего вида	В комплекте
Детектор движения	Встроенный
G-сенсор	Встроенный
Тип карты памяти	Micro SDHC (до 128 ГБ / Класс 6 и выше)
Аккумулятор	Встроенный литиевый, 180 мАч
Автомобильный адаптер питания	Вход: 12/24 В. Выход: 5 В, 1А
Интерфейс	USB
Рабочая температура	-20°C~ +65°C